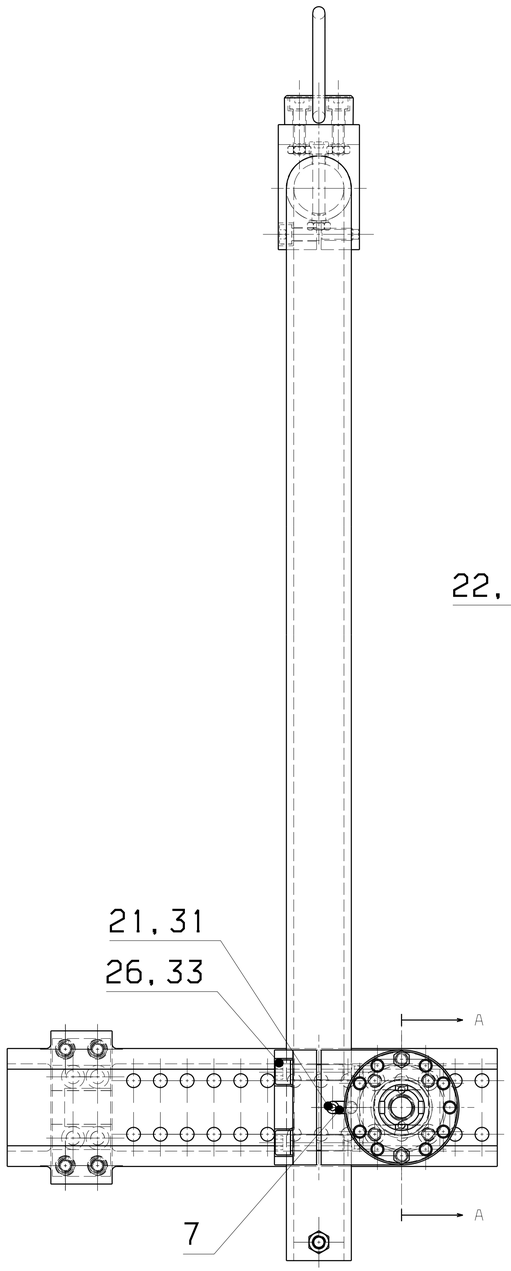

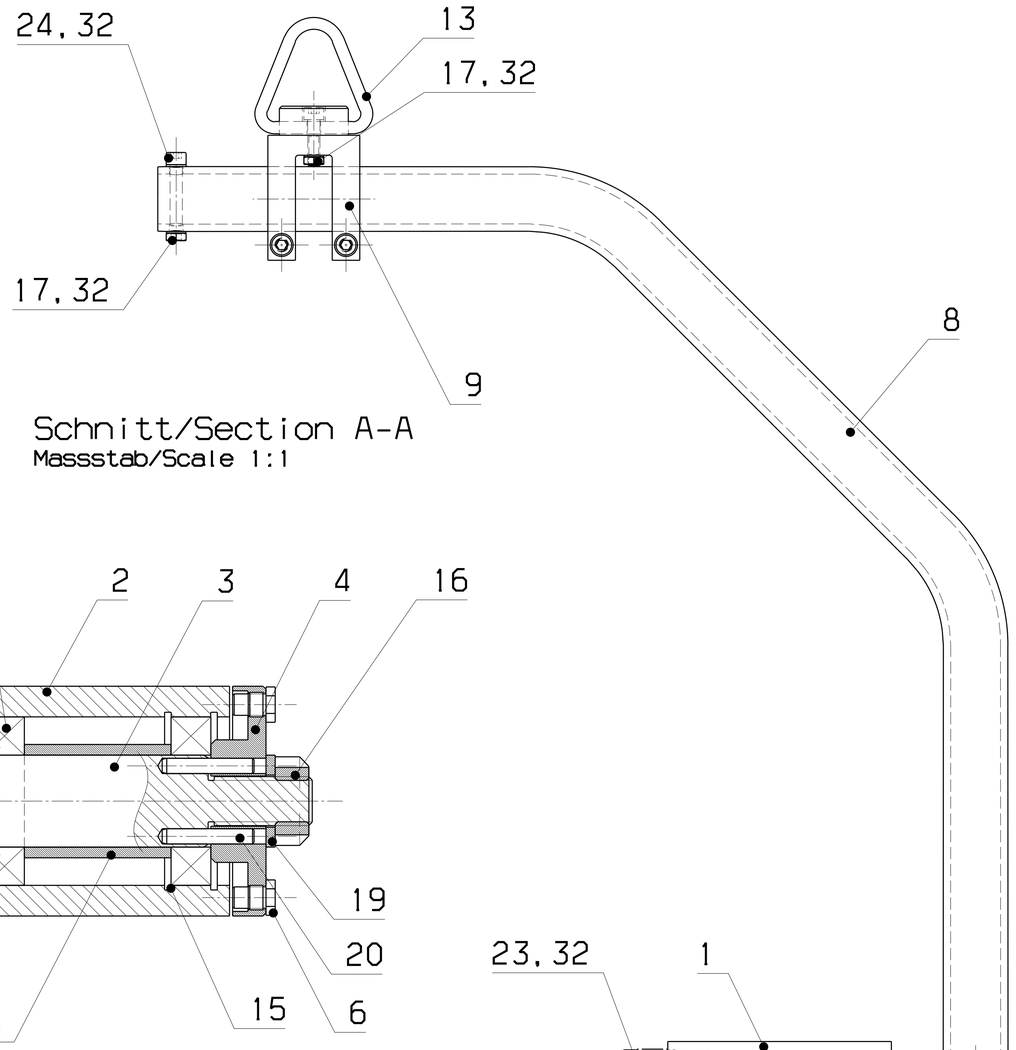

Schnitt/Section A-A
Massstab/Scale 1:1

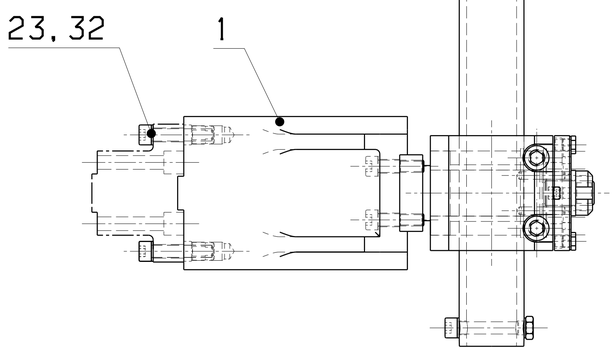

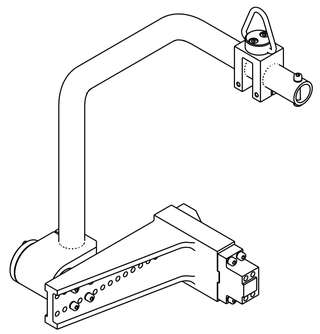

Nr.	Zeichnungs-Nr.	Benennung	Werkstoff	DIN	Abmessung	Stk	Bemerkung
33		Sicherungsring/Retaining ring	V2A	.	VS10	2	.
32		Sicherungsring/Retaining ring	V2A	.	VS08	16	.
31		Sicherungsring/Retaining ring	V2A	.	VS04	1	.
30		.	.	.	.	.	.
26		Zylinderschraube/Screw	verz.	DIN 912	M10x35	2	.
25		.	.	.	.	.	.
24		Zylinderschraube/Screw	verz.	DIN 912	M 8x50	2	.
23		Zylinderschraube/Screw	verz.	DIN 912	M 8x40	6	.
22	.	Zylinderschraube/Screw	verz.	DIN 912	M 8x30	6	.
21	.	Zylinderschraube/Screw	verz.	DIN 912	M 4x10	1	.
20	.	Zylinderstift/Cylindrical ring	.	DIN7979	Ø5x32	2	.
19	.	U-Scheibe/U-washer	.	DIN 125	17	1	.
18	.	.	.	.	.	.	.
17	.	Sechskantmutter/Hex. nut	.	DIN 439	M8	4	.
16	.	Nutmutter/self-locking nut	.	GUA	M16x1.5	1	.
15	.	Sicherungsring/retaining ring	.	DIN 472	Ø55x2	2	Seeger
14	.	.	.	.	.	.	.
13	.	Lastbügel/Swivel eye bolts	.	.	07772-08035	1	Norelem
12	.	Rillenkugellager/Deep	.	.	6006.2RSR	2	SKF
.	.	groove ball bearing	.	.	.	.	.
10	.	.	.	.	.	.	.
09	3600 30008 009 3	Klemmstück/Clamp piece	3.4365.71	.	55x60x82	1	.
08	3600 30008 008 0	Rohrbuegel/ Tube hanger	St. 35	DIN2448	42.4x2.6x1079	1	.
07	3600 30008 007 4	Anschlag/Buffer	16MnCr5	DIN2448	8x8x25	1	.
06	3600 30008 006 4	Anschlagbolzen/Buffer pin	16MnCr5	.	6kt10x20	2	.
05	3600 30008 005 4	Distanzhuelse/Spacer piece	3.4365.71	.	Rd.40x50	1	.
04	3600 30008 004 3	Begrenzungsscheibe/Washer	St37-2	.	Rd. 75x30	1	.
03	3600 30008 003 3	Lagerbolzen/Bearing pin	21MnCr5	.	50x50x130	1	.
02	3600 30008 002 2	Lagerklotz/Bearing block	3.4365.71	.	75x80x125	1	.
01	3600 30008 001 2	Verstellwinkel/Angel piece	3.4365.71	.	100x150x325	1	.

Index	Datum	Name	Änderung	Index	Datum	Name	Änderung

roh / Rz 100 / Rz 25 / Rz 6.3 / Rz 1

Für Maße ohne Toleranzangabe gilt DIN 7168 mittel-s

9.5kg

Für diese Zeichnung behalten wir uns alle Rechte vor. Ohne unsere vorherige Zustimmung darf sie weder vervielfältigt noch Dritten zugänglich gemacht werden, und sie darf durch den Empfänger oder Dritte auch nicht in anderer Weise mißbräuchlich verwertet werden

HELU Service

	Tag	Name
2008		
Bearb.	16.01	CDL/VS
Gepr.		
Norm		

Benennung: Aufhängung Hänger

VOLVO

Zeichnungs-Nr.: 3600 30008 000 1

Modell-Nr.: | Material: | Maßstab: 2:1 (1:1) | Blatt: 1

Gewicht: | Rohmaß: | Ursprung: | von: 1

A1 CAD-Zeichnung, keine manuelle Änderung